INOX STAINLESS STEEL RoHS

EXÉCUTIONS STANDARD
- **GN 1130-ST**: goujon et anneau de levage en acier traité thermiquement, phosphaté de manganèse.
- **GN 1130-NI**: goujon en acier INOX AISI 630, anneau de levage en acier INOX AISI 316Ti.

BILLES ET RESSORT
Acier INOX.

BOUTON
Aluminium anodisé, couleur rouge.

VIS À TÊTE HEXAGONALE ET ÉCROU
Acier INOX AISI 316.

CARACTÉRISTIQUES ET APPLICATIONS
En appuyant sur le bouton rouge en aluminium les quatre billes de blocage sont relâchées et le goujon peut être retiré du trou d'ancrage.
En fonction de la direction de traction, le goujon de levage peut se déplacer librement sur 360° par rapport au trou d'ancrage (tolérance de H11).
Pour un positionnement optimal des goujons de levage GN 1130 utiliser les douilles de fixation GN 1132 (voir page 972).
Pour tout renseignement consulter le "Manuel d'utilisation".





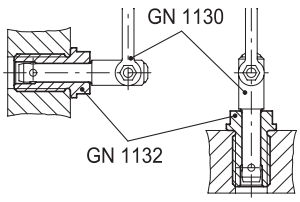

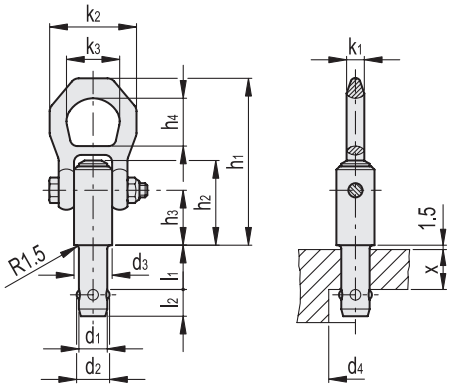

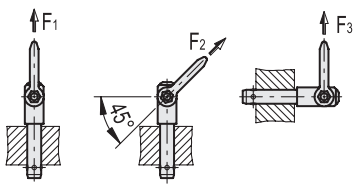

GN 1130-ST

Code	Description	d1 -0.04 -0.08	d2	d3	d4 min.	h1	h2	h3	h4	k1	k2	k3	l1 +1	l2	xmin.	F1 [kN]*	F2 [kN]*	F3 [kN]*	⚖
GN.11302	GN 1130-8-10-ST	8	9.35	21.5	9.9	87.5	38.5	25.7	27	9.5	49	30	10	8.75	5	1.5	1.2	0.5	220
GN.11304	GN 1130-8-15-ST	8	9.35	21.5	9.9	87.5	38.5	25.7	27	9.5	49	30	15	8.75	5	1.5	1.2	0.5	226
GN.11306	GN 1130-8-25-ST	8	9.35	21.5	9.9	87.5	38.5	25.7	27	9.5	49	30	25	8.75	10	1.5	1.2	0.5	229
GN.11308	GN 1130-8-35-ST	8	9.35	21.5	9.9	87.5	38.5	25.7	27	9.5	49	30	35	8.75	20	1.5	1.2	0.5	232
GN.11310	GN 1130-10-15-ST	10	11.7	21.5	12.2	87.5	38.5	25.7	27	9.5	49	30	15	10.2	5	2.7	2.4	2.1	234
GN.11312	GN 1130-10-25-ST	10	11.7	21.5	12.2	87.5	38.5	25.7	27	9.5	49	30	25	10.2	15	2.7	2.4	2.1	239
GN.11314	GN 1130-10-35-ST	10	11.7	21.5	12.2	87.5	38.5	25.7	27	9.5	49	30	35	10.2	25	2.7	2.4	2.1	243
GN.11316	GN 1130-10-50-ST	10	11.7	21.5	12.2	87.5	38.5	25.7	27	9.5	49	30	50	10.2	40	2.7	2.4	2.1	252
GN.11318	GN 1130-12-15-ST	12	14.2	21.5	14.7	87.5	38.5	25.7	27	9.5	49	30	15	11	5	3.5	3.2	2.8	243
GN.11320	GN 1130-12-25-ST	12	14.2	21.5	14.7	87.5	38.5	25.7	27	9.5	49	30	25	11	10	3.5	3.2	2.8	247
GN.11322	GN 1130-12-35-ST	12	14.2	21.5	14.7	87.5	38.5	25.7	27	9.5	49	30	35	11	20	3.5	3.2	2.8	258
GN.11324	GN 1130-12-50-ST	12	14.2	21.5	14.7	87.5	38.5	25.7	27	9.5	49	30	50	11	35	3.5	3.2	2.8	267
GN.11326	GN 1130-16-25-ST	16	18.6	25	19.2	92.5	47.5	31	27	9.5	49	30	25	15.1	10	4.8	4.5	4.1	318
GN.11328	GN 1130-16-50-ST	16	18.6	25	19.2	92.5	47.5	31	27	9.5	49	30	50	15.1	15	4.8	4.5	4.1	350
GN.11330	GN 1130-16-75-ST	16	18.6	25	19.2	92.5	47.5	31	27	9.5	49	30	75	15.1	35	4.8	4.5	4.1	392
GN.11292	GN 1130-20-50-ST	20	24.5	30	25	114	55.9	36.5	32.6	11	56	36	50	19.7	25	10	8.5	6.5	442
GN.11294	GN 1130-20-75-ST	20	24.5	30	25	114	55.9	36.5	32.6	11	56	36	75	19.7	45	10	8.5	6.5	490

* Facteur de sécurité 5

elesa 11/2019
Tous droits de propriété des modèles réservés. Ne pas reproduire les dessins et les photos sans en citer la source.
Ganter Norm

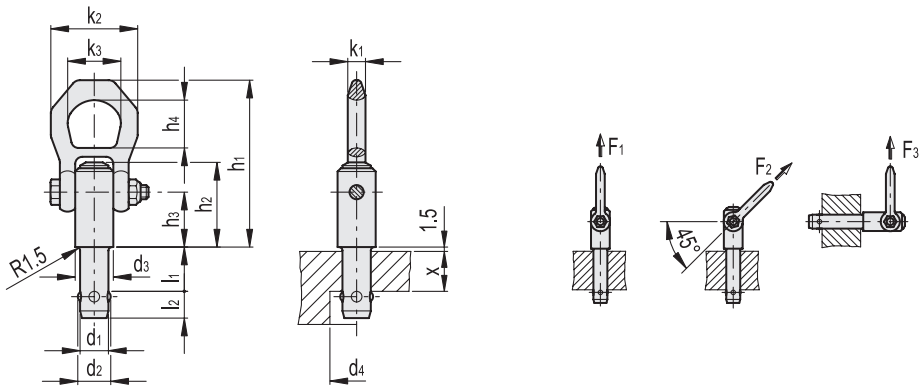

GN 1130-NI

INOX STAINLESS STEEL

Code	Description	d1 -0.04 -0.08	d2	d3	d4 min.	h1	h2	h3	h4	k1	k2	k3	l1 +1	l2	xmin.	F1 [kN]*	F2 [kN]*	F3 [kN]*	⚖
GN.11301	GN 1130-8-10-NI	8	9.35	21.5	9.9	87.5	38.5	25.7	27	9.5	49	30	10	8.75	5	1.5	1.2	0.5	225
GN.11303	GN 1130-8-15-NI	8	9.35	21.5	9.9	87.5	38.5	25.7	27	9.5	49	30	15	8.75	5	1.5	1.2	0.5	228
GN.11305	GN 1130-8-25-NI	8	9.35	21.5	9.9	87.5	38.5	25.7	27	9.5	49	30	25	8.75	10	1.5	1.2	0.5	223
GN.11307	GN 1130-8-35-NI	8	9.35	21.5	9.9	87.5	38.5	25.7	27	9.5	49	30	35	8.75	20	1.5	1.2	0.5	236
GN.11309	GN 1130-10-15-NI	10	11.7	21.5	12.2	87.5	38.5	25.7	27	9.5	49	30	15	10.2	5	2.7	2.4	2.1	233
GN.11311	GN 1130-10-25-NI	10	11.7	21.5	12.2	87.5	38.5	25.7	27	9.5	49	30	25	10.2	15	2.7	2.4	2.1	239
GN.11313	GN 1130-10-35-NI	10	11.7	21.5	12.2	87.5	38.5	25.7	27	9.5	49	30	35	10.2	25	2.7	2.4	2.1	243
GN.11315	GN 1130-10-50-NI	10	11.7	21.5	12.2	87.5	38.5	25.7	27	9.5	49	30	50	10.2	40	2.7	2.4	2.1	252
GN.11317	GN 1130-12-15-NI	12	14.2	21.5	14.7	87.5	38.5	25.7	27	9.5	49	30	15	11	5	3.5	3.2	2.8	243
GN.11319	GN 1130-12-25-NI	12	14.2	21.5	14.7	87.5	38.5	25.7	27	9.5	49	30	25	11	10	3.5	3.2	2.8	247
GN.11321	GN 1130-12-35-NI	12	14.2	21.5	14.7	87.5	38.5	25.7	27	9.5	49	30	35	11	20	3.5	3.2	2.8	258
GN.11323	GN 1130-12-50-NI	12	14.2	21.5	14.7	87.5	38.5	25.7	27	9.5	49	30	50	11	35	3.5	3.2	2.8	267
GN.11325	GN 1130-16-25-NI	16	18.6	25	19.2	92.5	47.5	31	27	9.5	49	30	25	15.1	10	4.8	4.5	4.1	318
GN.11327	GN 1130-16-50-NI	16	18.6	25	19.2	92.5	47.5	31	27	9.5	49	30	50	15.1	15	4.8	4.5	4.1	350
GN.11329	GN 1130-16-75-NI	16	18.6	25	19.2	92.5	47.5	31	27	9.5	49	30	75	15.1	35	4.8	4.5	4.1	392
GN.11291	GN 1130-20-50-NI	20	24.5	30	25	114	55.9	36.5	32.6	11	56	36	50	19.7	25	10	8.5	6.5	442
GN.11293	GN 1130-20-75-NI	20	24.5	30	25	114	55.9	36.5	32.6	11	56	36	75	19.7	45	10	8.5	6.5	490

* Facteur de sécurité 5

Ganter Norm®

Tous droits de propriété des modèles réservés. Ne pas reproduire les dessins et les photos sans en citer la source.